BRÛLEUR AUTOMATIQUE FOCO ONE 800 MEDIUM

BIO-30-134PF

Foco One Medium est un foyer au bioéthanol encastrable avec contrôle à distance. Avec ce brûleur, il est possible de voir les flammes d'un côté. Ce modèle a une largeur de 80 cm.

SPÉCIFICATIONS TECHNIQUES

Brûleur

Brûleur	DecoFlame F3
Brûleur	PrimeFire 700
Capacité	1,9 Litres
Capacité	4,0 Litres
Consommation	0,4 l/heure
Consommation	0,45 l/heure
Contrôle	Panneau de contrôle
Contrôle	Télécommande
Flamme ajustable	Oui
Longueur de flamme	50 cm
Nécessite de l'électricité	Oui
Puissance calorifique (max)	3,2 kW
Puissance calorifique (max)	4,4 kW kW
Taille minimale de la pièce	44 m³
Taille minimale de la pièce	64 m³
Télécommande	Oui (inclus)
Temps de combustion	20 heures
Temps de combustion	4.5 heures

Caractéristiques principales

Couleur	Noir

Caractéristiques principales

Épaisseur	4 mm

Caractéristiques principales

Matériaux	Acier
Verre inclus	Oui

Dimensions

Hauteur	50 cm
Largeur	80 cm
Poids	22 kg
Profondeur	30 cm

Modèle

Conduit de cheminée	Non requis

Modèle

Fabricant	Foco
Garantie	2 ans
Montage	Cheminée au bioéthanol encastrée 1 face

Modèle

Type de cheminée	Avant

Modèle

Type de combustible	Bioéthanol

Modèle

Utilisation	Intérieur

Automatic burner 700

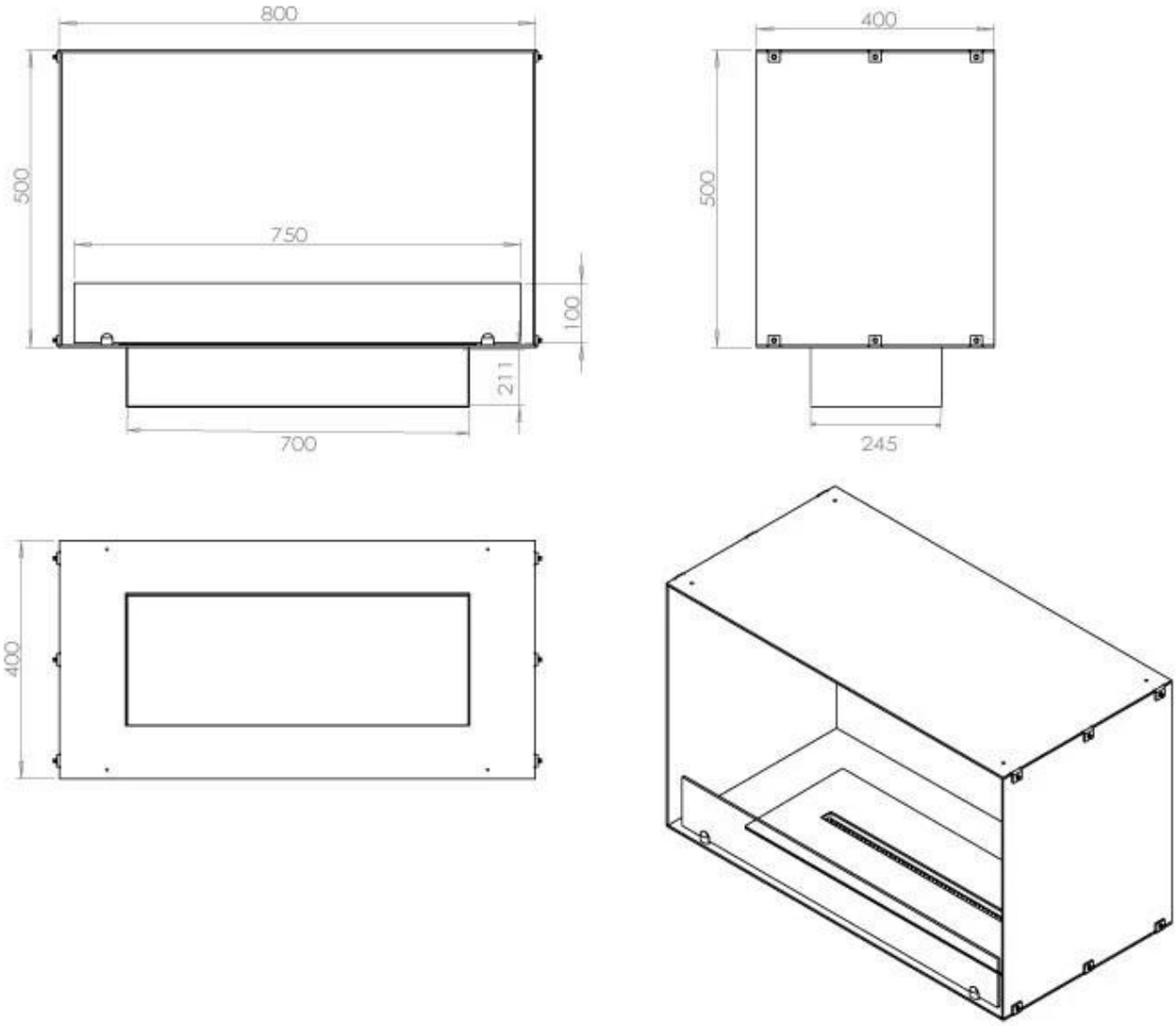
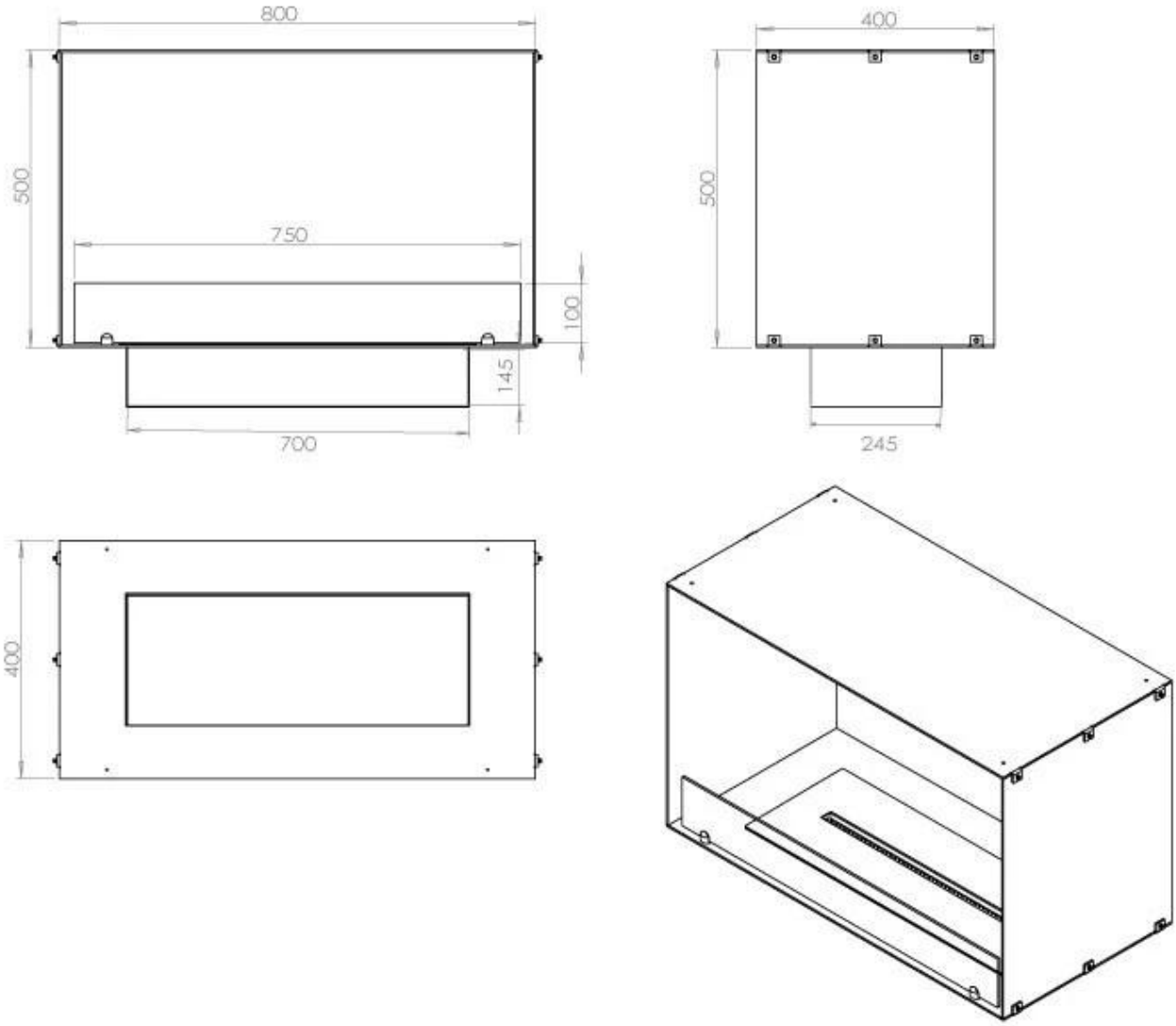
PrimeFire 700