FOCO TWO 1100 MEDIUM - BRÛLEUR AVEC CONTRÔLE À DISTANCE

BIO-30-140PF

Foco Two Medium 1100 est une cheminée bio encastrable avec visibilité des flammes sur 2 côtés de 110 cm de largeur. Le brûleur peut être contrôlé à distance et vous aurez le choix entre deux brûleurs différents.

SPÉCIFICATIONS TECHNIQUES

Brûleur

Brûleur	Fire Line Automatic 3 - 990mm
Brûleur	Fire Line Automatic 3+ - 990mm
Brûleur	PrimeFire 990+
Capacité	17,2 Litres
Capacité	5,5 Litres
Contrôle	Panneau de contrôle
Contrôle	Télécommande
Flamme ajustable	Oui
Nécessite de l'électricité	Oui
Puissance calorifique (max)	7 kW
Taille minimale de la pièce	70 m³
Télécommande	Oui (inclus)
Temps de combustion	10 heures
Temps de combustion	31 heures

Caractéristiques principales

Couleur	Noir

Caractéristiques principales

Épaisseur	4 mm

Caractéristiques principales

Matériaux	Acier
Verre inclus	Oui

Dimensions

Hauteur	50 cm
Largeur	110 cm
Profondeur	30 cm

Modèle

Conduit de cheminée	Non requis

Modèle

Fabricant	Foco
Garantie	2 ans
Montage	Cheminée au bioéthanol encastrée 2 faces

Modèle

Type de cheminée	Double-face

Modèle

Type de combustible	Bioéthanol

Modèle

Utilisation	Intérieur

Automatic burner 1000

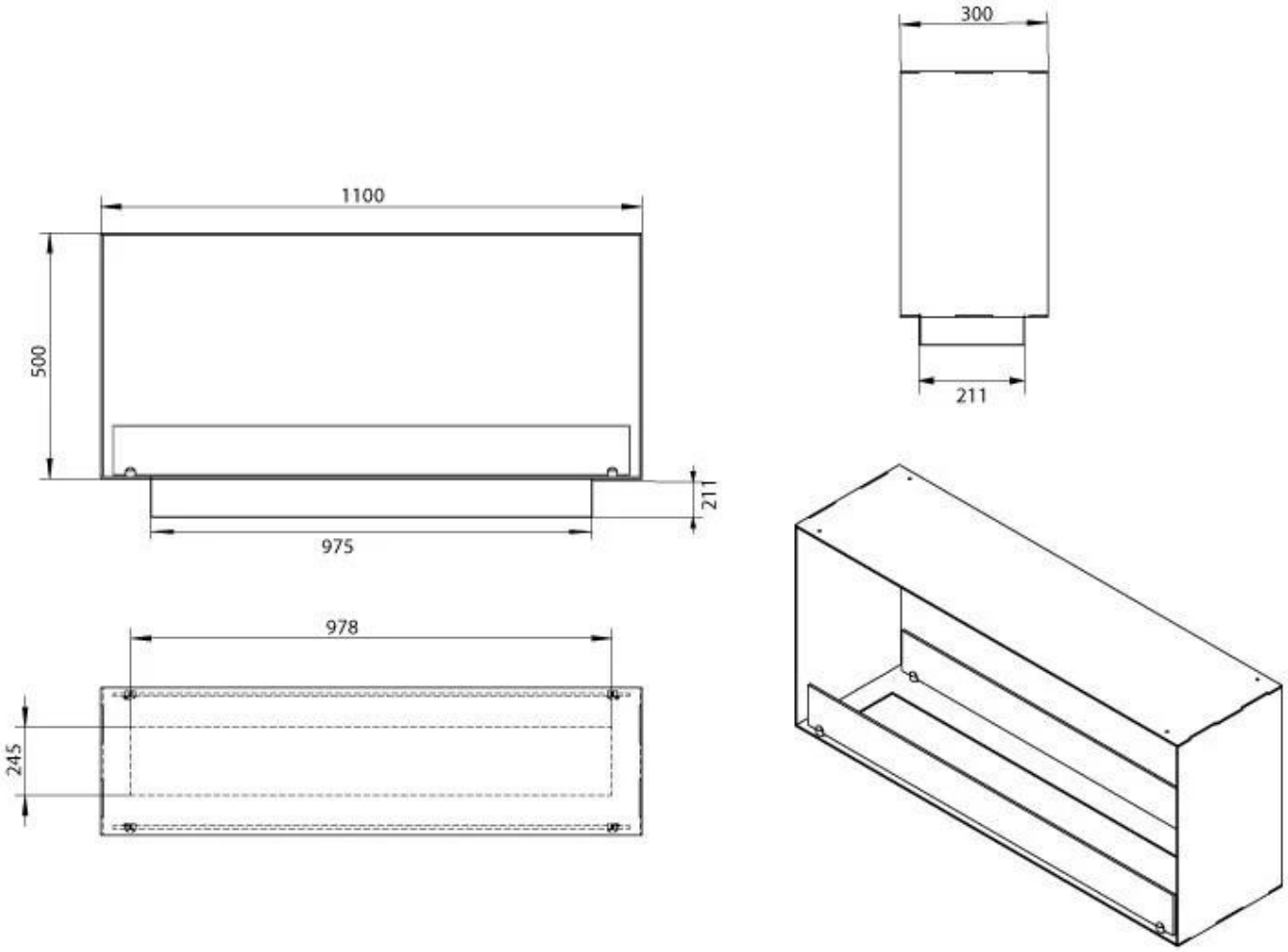
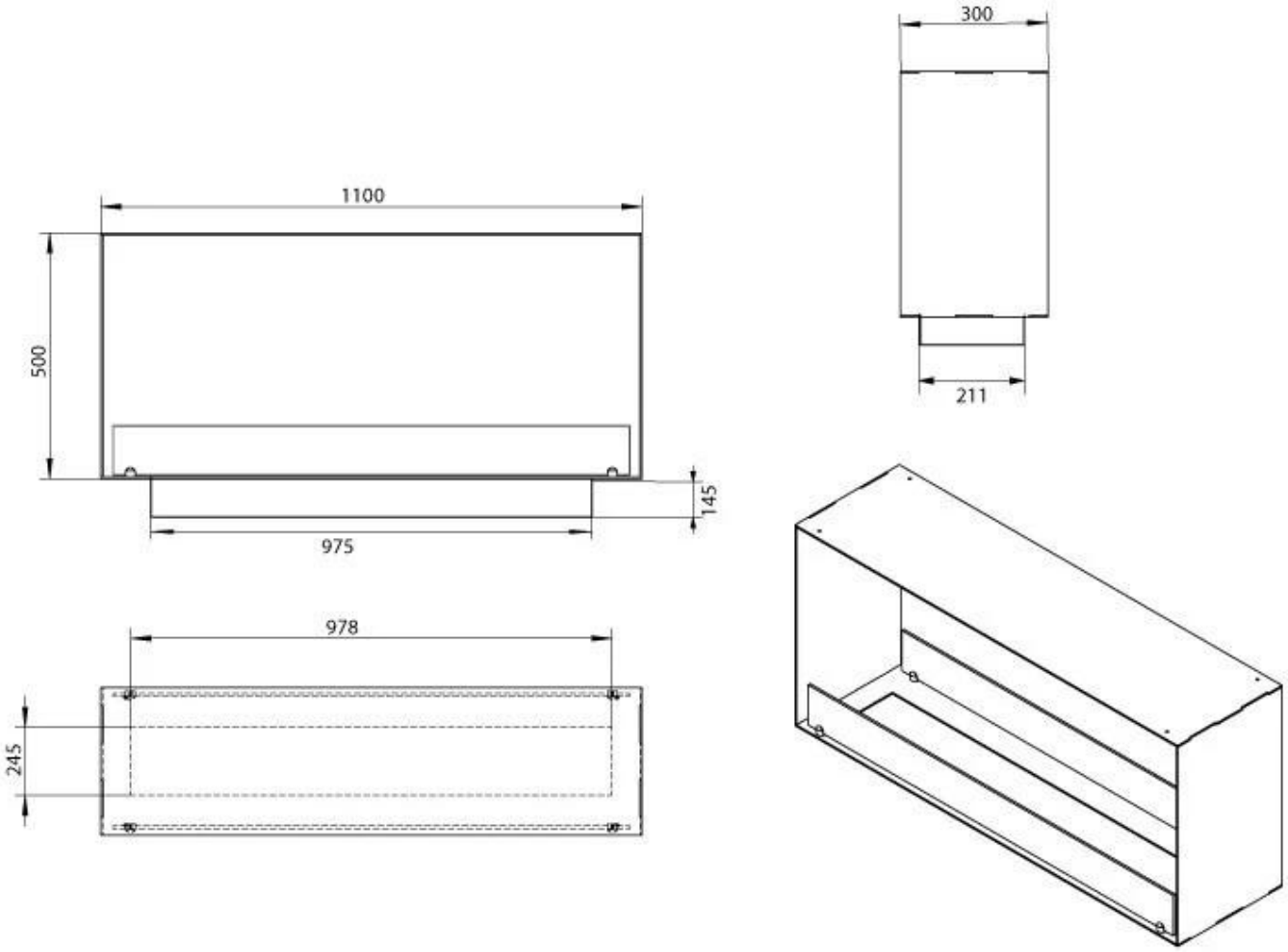
PrimeFire 1000